DX 840W 100 - 240V / 1 ~

Technical Service
International 05.99

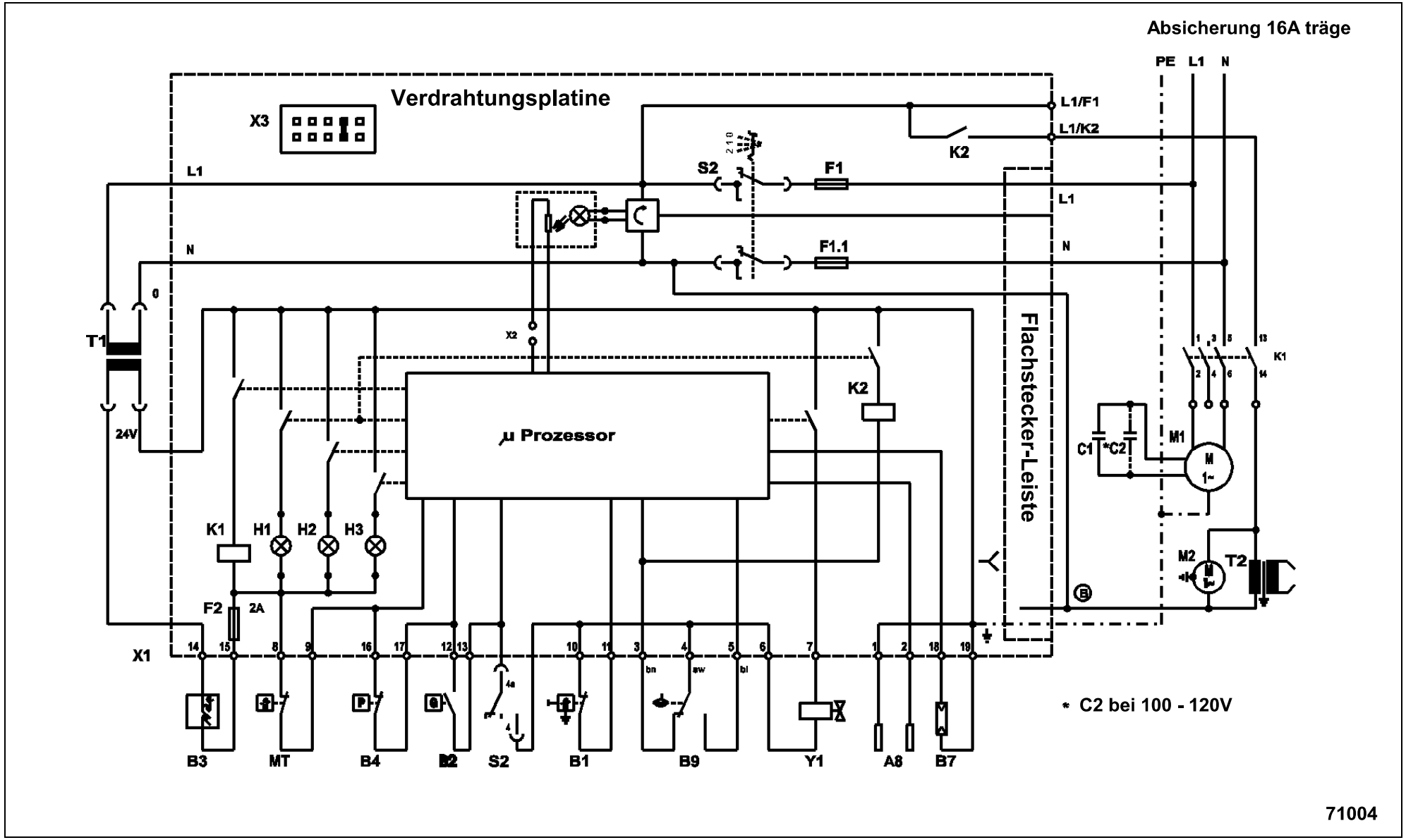

Ersatzteile unter www.gluesing.net