Nilfisk

www.nilfisk-advance.com

BUDDY 15
BUDDY 18

302002327 c

(EN) Operating Instructions
(DE) Betriebsanleitung
(FR) Notice d'utilisation
(NL) Gebruiksaanwijzing
(IT) Istruzioni sull'uso
(NO) Driftsvejledning
(SV) Bruksanvisning
(DA) Driftsinstruks
(FI) Käyttöohje
(ES) Instrucciones de manejo
(PT) Instruções de operação
(EL) Οδηγίες χρήσης

Bedienungsanleitung auf www.nilfisk.de

ENGLISH - Operating Instructions

Important safety instructions

Before using the vacuum cleaner, always read the operating instructions and keep them readily available.

- This appliance can be used by children aged from 8 years and above and persons with reduced physical, sensory or mental capabilities or lack of experience and knowledge if they have been given supervision or instruction concerning use of appliance in a safe way and understand the hazards involved.
- Children must not play with the appliance. Cleaning and user maintenance must not be made by children without supervision.
- The instructions are available in an alternative format also, www.nilfisk.com.

Purpose and intended use
The vacuum cleaners described in this operating manual are suitable for
– for private use, e.g. for household, hobby workshop, car cleaning
– sucking up dust and liquids

The following materials should not be picked up by the vacuum cleaner
– hazardous dust
– hot materials (burning cigarettes, hot ash, etc.)
– flammable, explosive, aggressive liquids (e.g. petrol, solvents, acids, alkalis, etc.)
– flammable, explosive dust (e.g. magnesium or aluminium dust, etc.)

Before start-up
Ensure that the voltage shown on the rating plate corresponds to the voltage of the local mains power supply. It is recommended that the vacuum cleaner should be connected via a residual current circuit breaker.
Inspect power cord regularly to detect signs of damage, e.g. cracks or ageing. If the power cord is damaged, it must be replaced by Nilfisk Service or an electrician to avoid danger. Before use of the vacuum cleaner is continued. Never use the vacuum cleaner if the filter is damaged.

Picking up liquids
Before liquids are picked up, always remove the filter bag. Insert filter for wet operation. Check that the float works properly. If foam develops or liquid emerges, stop work immediately and empty the dirt tank.

Maintenance, cleaning and repair
Never spray water on to the upper section of the vacuum cleaner. Danger for persons, risk or short-circuiting.

Recycling the vacuum cleaner
As specified in European Directive 2002/96/EC on old electrical and electronic appliances, used electrical goods must be collected separately and recycled ecologically. Contact your local authorities or your nearest dealer for further information.

Guarantee
Our general conditions of business are applicable with regard to the guarantee. Subject to change as a result of technical Altos.

DEUTSCH - Betriebsanleitung

Wichtige Sicherheitshinweise

Bevor Sie das Gerät in Betrieb nehmen lesen Sie unbedingt die Betriebsanleitung durch und bewahren Sie diese griffbereit auf.

- Dieses Gerät darf von Kindern ab einem Alter von 8 Jahren und von Personen mit eingeschränkten physischen, sensorischen oder mentalen Fähigkeiten genutzt werden, sofern diese in der sicheren Verwendung des Geräts und den möglichen Gefahren unterwiesen wurden.
- Kinder dürfen nicht mit dem Gerät spielen. Die Reinigung und vom Benutzer durchzuführende Wartung des Gerätes dürfen Kinder nur unter Aufsicht durchführen.
- Die Anleitungen sind auch in anderer Form erhältlich, www.nilfisk.com.

Verwendungszweck und bestimmungsgemäßer Gebrauch
Die in dieser Betriebsanleitung beschriebenen Geräte sind geeignet
– für den privaten Gebrauch, z.B. in Haushalt, Hobbykeller, Autoinnenreinigung
– zum Aufsaugen von Staub und Flüssigkeiten

Folgende Materialien dürfen nicht gesaugt werden:
– gesundheitsgefährliche Stäube
– heiße Materialien (glimmende Zigaretten, heiße Asche usw.)
– brennbare, explosive, aggressive Flüssigkeiten (z.B. Benzin, Lösungsmittel, Säuren, Laugen usw.)
– brennbare, explosive Stäube (z.B. Magnesium-, Aluminiumstaub usw.)

Vor der Inbetriebnahme
Überzeugen Sie sich davon, dass die auf dem Typenschild angegebene Spannung mit der örtlichen Netzspannung übereinstimmt. Es wird empfohlen, dass das Gerät über einen Fehlerstromschutzschalter (FI) angeschlossen wird. Netzanschlussleitung regelmäßig auf Beschädigungen wie z.B. Rissbildung oder Alterung prüfen. Wenn die Netzanschlussleitung beschädigt ist, muss diese vor dem weiteren Gebrauch des Gerätes durch den Nilfisk Service oder eine Elektrofachkraft ersetzt werden, um Gefährdungen zu vermeiden. Nie ohne Filter oder mit beschädigtem Filter saugen.

Flüssigkeiten saugen
Vor dem Aufsaugen von Flüssigkeiten den Filtersack entfernen. Nassfilter einsetzen. Funktion des Schwimmers überprüfen. Bei Schaumentwicklung oder Flüssigkeitsaustritt sofort die Arbeit beenden und den Schmutzbehälter entleeren.

Wartung, Reinigung und Reparatur
Nur Wartungsarbeiten ausführen, die in der Betriebsanleitung beschrieben sind. Vor dem Reinigen und Warten des Gerätes ist grundsätzlich der Netzstecker zu ziehen. Das Saugeroberteil niemals mit Wasser abspritzen: Gefahr für Personen, Kurzschlussgefahr.

Gerät der Wiederverwertung zuführen
Gemäß Europäischer Richtlinie 2002/96/EG über Elektro- und Elektronik-Altgeräte müssen verbrauchte Elektrogeräte getrennt gesammelt und einer umweltgerechten Wiederverwertung zugeführt werden. Bei Fragen wenden Sie sich bitte an Ihre Gemeindeverwaltung oder Ihren nächsten Händler.

Garantie
Für Garantie und Gewährleistung gelten unsere allgemeinen Geschäftsbedingungen. Änderungen im Zuge technischer Neuerungen vorbehalten.

FRANÇAIS - Notice d'utilisation

Consignes de sécurité importantes

Avant de mettre l'appareil en service, lisez absolument la notice d'utilisation et conservez-la à portée de la main.

- L'appareil peut être utilisé par des enfants de 8 ans et plus et par des personnes à capacités physiques, sensorielles ou mentales réduites, ou manquant d'expérience et de connaissances, s'ils ont été formés et sont surveillés dans l'utilisation de l'aspirateur en toute sécurité et s'ils comprennent les risques encourus.
- Les enfants devront être surveillés pour faire en sorte qu'ils ne jouent pas avec l'appareil. Il ne faut pas confier le nettoyage et la maintenance « utilisateur » à des enfants sans surveillance.
- Ces instructions sont également disponibles sous d'autres formats, www.nilfisk.com.

Affectation et utilisation conforme à la destination
Les appareils décrits dans cette notice conviennent à
– une utilisation privée, p. ex. le ménage, le bricolage, la voiture
– l'aspiration de poussières sèches et de liquides

Il est interdit d'aspirer les matières suivantes :
– poussières insalubres
– matières brûlantes (cigarettes incandescentes, cendres chaudes etc.)
– liquides inflammables, explosifs, agressifs (p. ex. essence, solvants, acides, bases etc.)
– poussières inflammables, explosives (p. ex. poussière de magnésium, d'aluminium etc.)

Avant la mise en service
Assurez-vous que la tension indiquée sur la plaque signalétique coïncide avec la tension secteur locale. Il est recommandé de raccorder l'appareil au moyen d'un disjoncteur de protection contre le courant de défaut. Contrôlez régulièrement que le cordon de branchement au secteur ne présente pas de détériorations, p. ex. des fissures ou des signes de vieillissement. Si le cordon est endommagé il faut, avant de continuer de se servir de l'appareil, le faire remplacer par le service Nilfisk ou un électricien afin d'éviter des risques. N'aspirez jamais avec un filtre endommagé.

Aspiration de liquides
Avant d'aspirer des liquides, il faut retirer systématiquement le sac filtre et vérifier le fonctionnement du flotteur. Si de la mousse se forme ou si du liquide s'écoule, arrêtez immédiatement le travail et videz la cuve à saletés.

Maintenance, nettoyage et réparation
Exécutez seulement les travaux de maintenance qui sont décrits dans cette notice. Débranchez systématiquement la fiche secteur avant le nettoyage et la maintenance de l'appareil. Ne projetez jamais d'eau sur la partie supérieure de l'aspirateur : danger pour les personnes, risque de court-circuit.

Affectation de la machine au recyclage
D'après la directive européenne 2002/96/CE sur les déchets d'équipements électriques et électroniques usés, les appareils électriques doivent faire l'objet d'une collecte sélective et d'un recyclage écologique. Pour toutes questions, veuillez vous adresser à l'administration de votre commune ou au revendeur le plus proche.

Garantie La garantie et les prestations couvertes sont régies par nos Conditions générales. Des modifications impliquées par des innovations techniques sont réservées.

NEDERLANDS - Gebruiksaanwijzing

Belangrijke veiligheidsaan wijzingen

Lees in elk geval de gebruiksaanwijzing door en berg deze binnen handbereik op voordat u het toestel in bedrijf stelt.

- Het apparaat mag worden gebruikt door kinderen van 8 jaar en ouder en personen met een lichamelijke, zintuiglijke of geestelijke beperking of een gebrek aan kennis en ervaring, mits zij onder toezicht staan of aanwijzingen ontvangen over het veilige gebruik van het apparaat en inzicht hebben in de risico's die het gebruik met zich meebrengt.
- Leer kinderen dat zij niet met het apparaat mogen spelen. Het apparaat mag niet worden schoongemaakt of onderhouden door kinderen die niet onder toezicht staan.
- Deze handleiding is ook beschikbaar in een ander formaat www.nilfisk.com.

Toepassing en gebruik conform de bepalingen
De toestellen die in deze gebruiksaanwijzing worden beschreven, zijn geschikt voor
– particulier gebruik, b.v. in het huishouden, in de hobby-werkplaats of in de auto.
– het opzuigen van droge stoffen en vloeistoffen.

De volgende materialen mogen niet worden opgezogen:
– voor de gezondheid gevaar
– brandbare, explosieve, agressieve vloeistoffen (b.v. benzine, oplosmiddelen, zuren, logen enz.)
– brandbare, explosieve soorten stof (b.v. magnesium-, aluminiumstof enz.).

Vóór de inbedrijfstelling
Overtuig u ervan dat de spanning die op het typeplaatje is aangegeven overeenstemt met de plaatselijke nominale spanning. Er wordt aanbevolen dat het toestel via een aardlekschakelaar wordt aangesloten. De netaansluitkabel regelmatig inzake beschadiging zoals b.v. scheurvorming of veroudering controleren. Als de netaansluitkabel beschadigd is, moet deze voor het verder gebruik van het toestel door de Nilfisk Service of een elektromonteur worden vervangen om gevaar te vermijden. Nooit met beschadigd filter zuigen.

Vloeistoffen opzuigen
Vóór het opzuigen van vloeistoffen moet de filterzak alsook de werking van de vlotter worden gecontroleerd. Bij schuimontwikkeling of vloeistofuittreding onmiddellijk het werk beëindigen en het vuilreservoir leegmaken.

Onderhoud, reiniging en reparatie
Alleen onderhoudswerkzaamheden uitvoeren die in de gebruiksaanwijzing zijn beschreven. Vóór het reinigen en onderhouden van het toestel moet principieel de netstekker worden uitgetrokken. Het bovendeel van de zuiger nooit met water afspuiten: gevaar voor personen, kortsluitingsgevaar.

Toestel ter recycling afgeven
Overeenkomstig de Europese Richtlijn 2002/96/EG inzake Elektrische en Elektronische Uitgediende Toestellen moeten uitgediende elektrische toestellen separaat verzameld en voor recycling ter beschikking gesteld worden. Neem bij vragen s.v.p. contact op met uw gemeenteadministratie of uw dichtsbijzijnde leverancier.

Garantie
Voor de garantie en vrijwaring gelden onze algemene verkoops- en leveringsvoorwaarden. Wijzigingen in het kader van technische vernieuwingen voorbehouden.

ITALIANO - Istruzioni sull'uso

Importanti indicazioni di sicurezza

Prima di mettere in funzione l'aspiratore, leggere immancabilmente e per intero le presenti istruzioni sull'uso, conservandole indi sempre a portata di mano.

- L'apparecchio può essere utilizzato anche da bambini di età superiore a 8 anni e da persone con ridotte capacità fisiche, sensoriali o mentali, o che manchino di esperienza e conoscenza dello stesso, dietro opportuna supervisione o indicazione sull'uso sicuro dell'apparecchio e dopo un'attenta comprensione dei pericoli implicati.
- Non permettere che venga utilizzato come giocattolo da parte dei bambini. La pulizia e la manutenzione non devono essere eseguite dai bambini senza supervisione.
- Le istruzioni sono disponibili anche in un formato alternativo, www.nilfisk.com.

Scopo dell'uso e impiego finalizzato
Gli apparecchi descritti nelle presenti istruzioni per l'uso sono adatti
settore privato per es. per l'uso domestico, per il laboratorio dedicato agli hobby o per la macchina
per l'aspirazione di polveri e di liquidi

Non è permessa l'aspirazione dei seguenti materiali
– materiali salute-pericoloso
– sul trattamento dell'apparecchio
– sui pericoli provenienti dai materiali da aspirarsi
– sul sicuro smaltimento del materiale aspirato

Prima della messa in funzione
Accertarsi, che la tensione indicata sulla targhetta di tipo corrisponda alla tensione della rete locale.
Si raccomanda, che l'alimentazione di corrente dell'apparecchio venga eseguita tramite un interruttore di corrente di guasto. Controllare regolarmente il conduttore di collegamento alla rete in merito a danneggiamenti quali per es. screpolature o segni di invecchiamento. Qualora il conduttore di collegamento alla rete dovesse essere danneggiato, prima di un ulteriore uso dell'apparecchio esso dovrà venir sostituito dal servizio della Nilfisk oppure da un elettricista, onde evitare evenutali pericoli. Non aspirare mai con filtro danneggiato.

Aspirazione di liquidi
Prima dell'aspirazione di liquidi si deve togliere immancabilmente il sacchetto a filtro e controllare la funzione del galleggiante. Ad una formazione di schiuma o ad una perdita di liquido interrompere immediatamente il lavoro e svuotare il contenitore dello sporco.

Manutenzione, pulizia e riparazione
Eseguire solo quei lavori di manutenzione che sono descritti nelle istruzioni sull'uso. Prima della pulizia e manutenzione dell'aspiratore staccare tassativamente la spina di rete. Mai spruzzare con acqua la parte superiore dell'aspiratore. Pericolo per le persone, pericolo di cortocircuito.

Riciclaggio della macchina
Secondo la direttiva europea 2002/96/EG inerente gli apparecchi elettrici ed elettronici fuori uso, essi dovranno venir raccolti separatamente e riciclati in un modo in armonia ecologica. In caso di interrogativi si prega di rivolgersi alla propria amministrazione comunale o al più vicino rivenditore.

Garanzia
Sia per la garanzia che per le prestazioni valgono le nostre condizioni commerciali generali. Con la riserva di modifiche nel corso di innovazioni tecniche.

NORSK - Driftsinstruks

Viktige sikkerhetsinstrukser

Før maskinen tas i bruk er det absolutt nødvendig å lese gjennom denne driftsinstruksen, som skal oppbevares på et lett tilgjengelig sted.

- Dette apparatet kan brukes av barn fra 8 år og oppover og personer med reduserte fysiske, sensoriske eller mentale evner eller som mangler erfaring og kunnskap, hvis de er under oppsyn eller har fått veiledning i hvordan apparatet brukes på en forsvarlig måte og forstår hvilke farer det innebærer.
- Barn må være under oppsyn for å sikre at de ikke leker med apparatet. Rengjøring og vedlikehold skal ikke utføres av barn uten at de er under oppsyn.
- Anvisningene er også tilgjengelig i et alternativt format, www.nilfisk.com.

Anvendelsesformål og tilsiktet bruk
Maskinene som er beskrevet i denne bruksanvisningen er egnet for
– private områder, f.e. i huset, i hobbyverkstedet eller i bilen
– oppsugning av støv- og væsketyper

Følgende materialer må ikke suges opp:
– helsefarlige støvtyper
– Varme materialer (glødende sigaretter, varm aske osv.)
– Brennbare, eksplosive, aggressive væsker (f.eks. bensin, løsemiddel, syre, lut osv.)
– Brennbart, eksplosivt støv (f.eks. magnesium-, aluminiumstøv osv.)

Før driftsettelse
Pass på at spenningen som er oppgitt på typeskiltet stemmer overens med nettspenningen på stedet. Vi anbefaler å kople til maskinen via en feilstrøm-sikkerhetsbryter. Nettilkoplingsledningen skal regelmessig kontrolleres med hensyn til skader, f.eks. sprekkdannelse, og eldning. Hvis nettilkoplingsledningen er skadet, må den skiftes ut av Nilfisk Service eller av en elektriker før maskinen tas i bruk igjen, slik at en potensiell faresituasjon
forebygges. Ikke bruk maskinen hvis filter er skadet.

Oppsugning av væske
Før oppsugning av væske skal alltid filterposen fjernes og flottøren funksjonstestes. Hvis det dannes skum eller kommer væske ut av maskinen må arbeidene øyeblikkelig avbrytes og smussbeholderen tømmes.

Vedlikehold, rengjøring og reparasjon
Det må kun utføres vedlikeholdsarbeider som er beskrevet i driftsinstruksen. Før rengjøring og vedlikehold av maskinen må alltid nettstøpselet frakoples. Sugerens overdel må aldri spyles med vann: Fare for personskader og kortslutning.

Resirkulering av maskinen
I henhold til det europeiske direktivet 2002/96/EC om utrangerte elektriske og elektroniske apparater må brukte elektriske apparater utsorteres og resirkuleres på miljøvennlig måte. Ved spørsmål ta kontakt med kommunen eller nærmeste forhandler.

Garanti
For garantien gjelder våre generelle forretningsvilkår. Rett til endringer grunnet tekniske fremskritt forbeholdes.

SVENSK - Bruksanvisning

Viktiga säkerhetsinformationer

Innan du tar maskinen i drift ska du läsa igenom denna bruksanvisning, och därefter förvara den så att den alltid finns till hands.

- Denna apparat kan användas av barn från 8 år och uppåt och av personer med reducerad fysisk, sensorisk eller mental förmåga, eller med bristande erfarenhet och kunskap, om de hålls under uppsikt eller har fått instruktioner om hur apparaten används på ett säkert sätt och känner till riskerna.
- Barn bör hållas under uppsikt för att säkerställa att de inte leker med apparaten. Rengöring och användarunderhåll skall inte utföras av barn utan tillsyn av vuxen.
- Denna bruksanvisning finns även i alternativt format www.nilfisk.com.

Användningsändamål och föreskriven användning
De maskiner som beskrivs i denna bruksanvisning är lämpade för
– privat bruk i t.ex. hushållet, hobbyverkstaden eller i bilen
– uppsugning av damm och vätskor

Följande material får inte sugas upp:
– hälsofarligt damm
– hett material (glödande cigaretter, het aska osv.)
– brännbara, explosiva, aggressiva vätskor (t.ex. bensin, lösningsmedel, syror, baser osv.)
– brännbart, explosivt, damm (t.ex. magnesium- eller aluminiumdamm osv.)

Före idrifttagningen
Förvissa dig om att den spänning som finns angiven på typskylten överensstämmer med den lokala nätspänningen. Vi rekommenderar att maskinen ansluts över en jordfelsbrytare. Kontrollera regelbundet att inte nätanslutningskabeln är skadad genom t.ex. sprickbildning eller åldring. Om nätanslutningskabeln är skadad, måste denna bytas ut av Nilfisk service eller behörig elektriker innan maskinen tas i bruk, för att förhindra att fara uppstår. Sug aldrig med skadat filter.

Uppsugning av vätska
Före uppsugning av vätskor måste principiellt filtersäcken avlägsnas och flottörens funktion kontrolleras. Vid skumbildning eller om vätska tränger ut, ska arbetet omedelbart avslutas och smutsbehållaren tömmas.

Service, rengöring och reparationer
Utför endast de servicearbeten som beskrivs i bruksanvisningen. Innan maskinen rengörs eller service utförs, ska principiellt alltid stickproppen dras ut. Spola aldrig av dammsugarens överdel med vatten: personfara, kortslutningsrisk.

Lämna in maskinen för återvinning
Enligt EU-direktiv 2002/96/EG om avfall som utgörs av eller innehåller elektriska och elektroniska komponenter måste dessa samlas in separat och tillföras en miljövänlig återvinning. Vid frågor ber vi dig kontakta kommunförvaltningen eller närmaste återförsäljare.

Garanti
Vad garanti beträffar gäller våra allmänna affärsvillkor. Vi förbehåller oss rätten att införa tekniska ändringar.

DANSK - Driftsvejledning

Vigtige sikkerhedshenvisninger

Før du tager støvsugeren i brug, skal du læse driftsvejledningen igennem og opbevare den tilgængeligt.

- Denne maskine kan anvendes af børn fra 8 år og opefter og personer med reducerede fysiske, sensoriske eller mentale evner eller som mangler erfaring og kundskab, hvis de er under opsyn eller har fået vejledning i, hvordan maskinen anvendes på en forsvarlig måde og forstår, hvilke farer det indebærer.
- Børn skal være under opsyn for at sikre, at de ikke leger med maskinen. Rengøring og vedligeholdelse må ikke udføres af børn, uden at de er under opsyn.
- Denne instruktionsbog er også tilgængelig i et andet format, www.nilfisk.com.

Anvendelsesområde og hensigtsmæssig brug
Apparaterne, som er beskrevet i denne brugsvejledning, er egnede:
– på privat område, som f.eks. i husholdningen, i hobbyværkstedet eller i bilen
– til opsugning af tørt støv og smuds, væsker.

Følgende materialer må ikke suges op:
– al slags sundhedsfarligt støv
– varme materialer (glødende cigaretter, varm aske osv.)
– brændbare, eksplosive, aggressive væsker (f. eks. benzin, opløsningsmidler, syrer, lud osv.)
– brændbare, eksplosive støvtyper (f. eks. magnesium-, aluminiumstøv osv).

Før idriftsættelse
Kontrollér, at den på typeskiltet oplyste spænding svarer til den lokale forsyningsspænding. Det anbefales, at sugeren sikres med et HFI-relæ. Nettilslutningsledningen skal kontrolleres jævnligt med hensyn til beskadigelser som f. eks. revnedannelse eller ældning. Når tilslutningsledningen er beskadiget, skal denne udskiftes af Nilfisk Service eller en autoriseret elektriker, inden apparatet atter tages i brug, for på denne måde at undgå farer for brugeren. Der må aldrig suges med et beskadiget filter.

Opsugning af væske
Før opsugning af væske skal filterposen fjernes og flyderens funktion kontrolleres. Ved skumdannelse eller udslip af væske skal arbejdet straks standses og smudsbeholderen tømmes omgående.

Service, rensning og reparation
Gennemfør kun servicearbejde, som er beskrevet i driftsvejledningen. Før rensning og servicering af apparatet skal man principielt trække stikket ud af stikkontakten. Der må aldrig sprøjtes vand på sugerens overdel: fare for personer, kortslutningsfare.

Gør maskinen klar til genbrug
I henhold til det europæiske direktiv 2002/96/EF vedrørende elektriske og elektroniske apparater skal gamle elektriske apparater indsamles særskilt og tilføres en miljøvenlig form for genbrug. I tilfælde af, at du har spørgsmål, bedes du henvende dig til kommunekontoret eller din nærmeste forhandler.

Garanti
Angående garanti gælder vore generelle forretningsvilkår. Vi tager forbehold for ændringer i medfør af den videre tekniske udvikling.

SUOMI - Käyttöohje

Tärkeitä turvallisuusohjeita

Lue käyttöohjeet ennen pölynimurin käyttöä ja säilytä ne myöhempää tarvetta varten.

- Yli 8-vuotiaat lapset ja fyysisesti, sensorisesti tai henkisesti rajoittuneet tai kokemattomat henkilöt voivat käyttää tätä laitetta, jos heidät on koulutettu käyttämään laitetta turvallisesti ja he ymmärtävät käyttämisen aiheuttamat vaarat.
- Lapsia tulee valvoa, jotta he eivät leiki laitteella. Lapset eivät saa puhdistaa tai huoltaa tätä laitetta ilman aikuisen valvontaa.
- Nämä ohjeet ovat saatavana myös vaihtoehtoisessa muodossa.

Tarkoitettu käyttö
– Käytä tätä laitetta vain yksityiskäytössä, kuten esim. kotitaloudessa, askartelutiloissa tai autossa.
– Oikein käytettynä tämän käyttöohjeen tarkoittamat teollisuusimurit soveltuvat kuivan, ei-syttyvän pölyn sekä nesteiden imuroimiseen

Seuraavia materiaaleja ei saa imuroida tällä laitteella:
– terveydelle vaaralliset pölyt
– kuumat aineet (palavat savukkeet, kuuma tuhka jne.)
– syttyvät, räjähtävät, syövyttävät nesteet (esim. bensiini, liuottimet, hapot, emäkset jne.)
– syttyvät, räjähtävät pölyt (esim. magneesium-, alumiinipölyt jne.)

Ennen käyttöönottoa
Varmista, että laitteen arvokilvessä mainittu jännite vastaa paikallisen sähköverkon jännitettä. Suosittelemme pölynimurin liittämistä sähköverkkoon vikavirtasuojakytkimen kautta. Tarkasta säännöllisesti, onko sähköjohtoon mahdollisesti ilmaantunut repeilystä tai vanhenemisesta aiheutuvia vikoja. Jos sähköjohto on vioittunut, Nilfisk huoltopalvelun tai sähköalan ammattilaisen on turvallisuussyistä vaihdettava johto jo ennen laitteen seuraavaa käyttöä. Älä käytä imuria jos sen suodatinelementti on viallinen.

Nesteiden imurointi
Ennen nesteiden imurointia on imurista ensin poistettava suodatinpussi ja tarkastettava uimurin toiminta. Jos laitteesta tulee ulos vaahtoa tai nestettä, lopeta työnteko välittömästi ja tyhjennä roskasäiliö.

Huolto, puhdistus ja korjaus
Tee vain käyttöohjeessa kuvatut huoltotyöt. Vedä verkkopistoke pistorasiasta aina ennen laitteen puhdistamista ja huoltoa. Älä koskaan ruiskuta vettä pölynimurin yläosaan: henkilövahinkojen ja oikosulun vaara.

Laitteen uudelleenkäyttö
Eurooppalaisen sähkö- ja elektroniikkalaiteromua koskevan direktiivin 2002/96/EY mukaan on käytetyt sähkö- ja elektroniikkalaitteet kerättävä erikseen ja hyödynnettävä ympäristöystävällisellä tavalla. Tarkempia tietoja saat paikkakuntasi jätehuoltoviranomaisilta tai lähimmältä jälleenmyyjältä.

Takuu
Myönnämme takuun yleisten myynti- ja toimitusehtojemme mukaisesti. Oikeus teknisen kehityksen mukanaantuomiin muutoksiin pidätetään.

ESPAÑOL - Instrucciones de manejo

Indicaciones de seguridad importantes
Antes de poner en marcha el aspirador, no deje de leer las instrucciones de manejo completamente, y consérvelas al alcance de la mano.

- Este aparato pueden usarlo niños mayores de 8 años y personas con capacidades físicas, sensoriales o mentales reducidas, con falta de experiencia y de conocimientos, siempre que estén supervisadas o reciban instrucciones sobre el uso del aparato de forma segura y entiendan los peligros subyacentes.
- Debe controlarse que los niños no jueguen con el aparato. Los niños no deben limpiar ni manipular el aparato sin supervisión.
- Las instrucciones también están disponibles en otro formato, www.nilfisk.com.

Uso previsto y utilización reglamentaria
Las máquinas descritas en estas instrucciones son apropiadas
– para utilización en el ámbito privado, como, p. e. en el hogar, en el taller de bricolaje o en el coche
– para la aspiración de polvos secos y líquidos.

No se pueden aspirar los siguientes materiales:
– polvos nocivos para la salud
– materiales calientes (cigarros ardiendo, cenizas calientes, etc.)
– líquidos combustibles, explosivos y agresivos (p. ej. gasolina, disolventes, ácidos, lejías, etc.)
– polvos combustibles y explosivos (p. ej. polvo de magnesio o aluminio, etc.)

Antes de la puesta en funcionamiento
Cerciórese de que la tensión indicada en la placa de características concuerda con la tensión de red local.
Se recomienda conectar el aspirador por medio de un interruptor de corriente de defecto. Compruebe regularmente posibles daños en el cable de alimentación, p. ej. agrietamiento o envejecimiento. Si el cable de alimentación está dañado, tiene que ser sustituido por el personal de servicio de Nilfisk o por un electricista antes de volver a utilizar la máquina, con objeto de evitar posibles peligros. No aspire nunca con un elemento de filtro dañado.

Aspirar líquidos
Antes de aspirar líquidos, saque siempre la bolsa de filtro y compruebe el funcionamiento del flotador. En caso de producción de espuma o de escape de líquido, interrumpa inmediatamente el trabajo y vacíe el depósito de suciedad.

Mantenimiento, limpieza y reparación
Lleve a cabo solamente aquellos trabajos de mantenimiento que se especifican en las instrucciones de servicio. Quite siempre el enchufe de alimentación antes de realizar trabajos de limpieza y mantenimiento en el espirador. No rocíe nunca con agua la pieza superior del aspirador: peligro para personas, peligro de cortocircuito.

Entrega del aparato para su reciclaje
Conforme a la directriz europea 2002/96/CE sobre aparatos viejos eléctricos y electrónicos, se tienen que recoger los aparatos eléctricos usados y entregar a un reciclaje según las normas medioambientales. Si tiene alguna duda, diríjase a las autoridades comunales o consulte al comerciante más próximo.

Garantía
En relación con garantías y saneamientos rigen nuestras condiciones generales de negocio. Nos reservamos a introducir modificaciones técnicas a tenor del progreso técnico.

PORTUGUÊS - Instruções de operação

Indicações de segurança importantes
Antes de pôr o aparelho em serviço, leia impreterivelmente as instruções de operação e guarde-as à mão.

- Este aparelho pode ser utilizado por crianças a partir dos 8 anos e por pessoas com capacidades físicas, sensoriais ou mentais reduzidas ou com falta de experiência e conhecimentos caso sejam supervisionadas ou tenham recebido instruções referentes à utilização segura do aparelho e compreendam os riscos associados.
- As crianças estarão sob vigilância para garantir que não brincam com o aparelho. A limpeza e manutenção do utilizador não serão efectuadas por crianças que não sejam supervisionadas.
- Nämä ohjeet ovat saatavana myös vaihtoehtoisessa muodossa, www.nilfisk.com.

Finalidade e utilização para os fins previstos
Os aparelhos descritos nestas instruções de operação são adequados para
– a utilização em áreas privadas, como p. ex., em casa, na oficina domestica ou na limpeza do carro
– a aspiração de pós secos e líquidos.

Os seguintes materiais não deverão ser aspirados:
– pós perigosos para a saúde
– materiais quentes (cigarros incandescentes, cinza quente, etc.)
– líquidos combustíveis, explosivos, agressivos (por exemplo: gasolina, solventes, ácidos, lixívias, etc.)
– pós combustíveis, explosivos (por exemplo, pós de magnésio, de alumínio, etc.).

Antes da colocação em serviço
Certificar-se de que a tensão indicada na placa de características corresponde à tensão da rede local. É aconselhável o aspirador ser ligado a um disjuntor de corrente de defeito. Verificar frequentemente o cabo de conexão à rede para detectar eventuais danos ou sinais de desgaste. Se o cabo de conexão à rede estiver danificado, tem que ser substituído pelo serviço de assistência técnica da Nilfisk ou por um técnico de electricidade antes de se continuar a utilizar o aparelho, para evitar perigos. Nunca aspirar com um elemento filtrante danificado.

Aspirar líquidos
Antes de se aspirar líquidos, o saco filtrante tem que ser removido e é necessário controlar o funcionamento do flutuador. Se começar a surgir espuma ou a sair líquido, parar imediatamente o trabalho e esvaziar o recipiente para sujidade.

Manutenção, limpeza e reparação
Realizar apenas trabalhos de manutenção descritos nas instruções de operação. Antes da limpeza e manutenção do aparelho, tirar sempre a ficha da tomada de rede. Nunca salpicar a parte superior do aspirador com água: perigo para pessoas, perigo de curto-circuito.

Enviar o aparelho para reciclagem
Segundo a directiva europeia 2002/96/CE sobre aparelhos eléctricos e electrónicos usados, estes têm que ser recolhidos em separado e enviados para reciclagem ecológica. Em caso de dúvidas, contactar a administração camarária ou o revendedor mais próximo.

Garantia
No que respeita à garantia aplicam-se as nossas condições gerais de venda. Reservamo-nos o direito a alterações resultantes de inovações técnicas.

ΕΛΛΗΝΙΚΑ - Οδηγίες λειτουργίας

Σημαντικές υποδείξεις ασφάλειας
Πριν να θέσετε σε λειτουργία τη συσκευή, διαβάστε οπωσδήποτε τις οδηγίες λειτουργίας και φυλάξτε τις σε χώρο, στον οποίο θα έχετε εύκολη πρόσβαση για μελλοντική χρήση.

- Η συσκευή αυτή μπορεί να χρησιμοποιηθεί από παιδιά ηλικίας 8 ετών και άνω και άτομα με μειωμένη φυσική, αισθητήρια ή νοητική ικανότητα ή με έλλειψη εμπειρίας ή γνώσεων, μόνο εάν επιβλέπονται ή τους έχουν δοθεί οδηγίες σχετικά με την ασφαλή χρήση της συσκευής και κατανοούν τους κινδύνους.
- Τα παιδιά πρέπει να επιπηρούνται ώστε να διασφαλίζεται ότι δεν παίζουν με τη συσκευή. Ο καθαρισμός και η συντήρηση δεν πρέπει να πραγματοποιείται από παιδιά, εάν δεν επιβλέπονται.
- Οι οδηγίες λειτουργίας είναι διαθέσιμες σε εναλλακτική μορφή επίσης, www.nilfisk.com.

Χρήση για την οποία προορίζεται και ορθή χρήση
Οι συσκευές που περιγράφονται στις παρούσες οδηγίες λειτουργίας είναι κατάλληλες. Χρησιμοποιείτε τη συσκευή αποκλειστικά και μόνον στον ιδιωτικό τομέα, π.χ. στο νοικοκυριό, για την εκτέλεση εραστιεχνικών εργασιών ή στο αυτοκίνητο. Σε αυτές τις οδηγίες περιγραφόμενος βιομηχανικός αναρροφητήρας είναι κατάλληλος αν χρησιμοποιηθή σωστά για την αναρρόφηση απο ξηρά, όχι εύφλεκτων σκόνων και υγρών.

Απαγορεύεται η αναρρόφηση των παρακάτω υλικών:
– σκόνες επικίνδυνες για την υγεία
– καυτά αντικείμενα (αναμμένα τσιγάρα, κάυτρες, κ.τ.λ.)
– εύφλεκτα, εκρηκτικά, επιθετικά υγρά (π.χ. βενζίνη, διαλυτικά, οξέα, αλκάλια, κ.τ.λ.)
– εύφλεκτες, εκρηκτικές σκόνες (π.χ. σκόνη μαγνησίου ή αλουμινίου, κ.τ.λ.)

Πριν από τη θέση σε λειτουργία
Βεβαιώστε ότι η τάση που αναφέρετε στην πινακίδα τύπου συμφωνεί με την τάση του τοπικού ηλεκτρικού δικτύου. Σας προτείνουμε να συνδέσετε τη συσκευή μέσω διακόπτη ασφάλειας. Ελέγξτε τακτικά τους ηλεκτρικούς αγωγούς για φθορά όπως εμφάνιση ρωγμών ή γήρανση υλικού. Αν οι ηλεκτρικοί αγωγοί είναι φθαρμένοι, πρέπει να γίνει αντικατάστασή τους από το σέρβις της Nilfisk ή από ειδικό, πριν την περαιτέρω χρήση τους, αποκλείοντας με τον τρόπο αυτό τυχόν κινδύνους.

Αναρρόφηση υγρών
Πριν από την αναρρόφηση υγρών πρέπει να αποσυναρμολογηθεί εντελώς ο σάκος φίλτρου και να ελεγχθεί επίσης η λειτουργία του φλοτέρ. Σε περίπτωση που σχηματιστεί αφρός ή που εξέλθει υγρό, σταματήστε άμεσα την εργασία και αδειάστε το δοχείο ακαθαρσιών.

Συντήρηση, καθαρισμός και επισκευή
Διεξάγετε μόνο τις εργασίες συντήρησης που περιγράφονται στις οδηγίες λειτουργίας. Πριν από τον καθαρισμό και την συντήρηση της συσκευής πρέπει να απομακρύνεται το βύσμα! Μην βρέχετε ποτέ το πάνω μέρος αναρροφητήρα με νερό: κίνδυνος για την ακεραιότητα ατόμων, κίνδυνος βραχυκυκλώματος.

Επανακύκλωση υλικών συσκευής
Σύμφωνα με την Ευρωπαϊκή Οδηγία 2002/96/Ε.Κ. περί παλιών ηλεκτρικών και ηλεκτρονικών συσκευών, οι μεταχειρισμένες ηλεκτρικές συσκευές πρέπει να συλλέγονται ξεχωριστά και να αποσύρονται για οικολογική επανακύκλωση. Αν έχετε απορίες, παρακαλούμε απευθυνθείτε στη διοίκηση της κοινότητάς σας ή στην πλησιέστερη αντιπροσωπεία.

Εγγύηση
Για την παροχή εγγύησης ισχύουν οι γενικοί όροι πωλήσεων. Διατηρούμέ το δικαίωμα αλλαγών στα πλαίσια τεχνικών εξελίξεων.

	BUDDY 15	BUDDY 18
U/f = 100V/50-60Hz		(JP)
U/f = 230V/50Hz	(EU)	(EU,ZA)
U/f = 240V/50Hz	(AU)	
P_{IEC} = ...W	1000	1000
P_{MAX} = ...W	1300	1300
IP	X4	
302002403	●	
302002405		● (ZA)
5146	●	
29541		●
14295		● (ZA)
302002354	●	
40696	●	
302002331	●	
302002365		● (ZA)

Declaration of Conformity

Product:	Vacuum cleaner for wet and dry operation
Type:	BUDDY 15/18
Description:	230-240 V~, 50/60 Hz
The design of the unit corresponds to the following pertinent regulations:	EC Machine Directive 2006/42/EC EC Low-voltage Directive 2006/95/EC EC EMC Directive 2004/108/EC
Applied harmonised standards:	EN 12100-1, EN 12100-2, EN 60335-1, EN 60335-2-2, EN 55014-1, EN 55014-2, EN 61000-3-2
Applied national standards and technical specifications:	DIN EN 60335-1, DIN EN 60335-2-2
Name and address of the person authorised to compile the technical file:	Anton Sørensen General Manager, Technical Operations EAPC Nilfisk-Advance A/S Sognevej 25 DK-2605 Brøndby
Identity and signature of the person empowered to draw up the declaration on behalf of the manufacturer:	Anton Sørensen General Manager, Technical Operations EAPC Nilfisk-Advance A/S Sognevej 25 DK-2605 Brøndby
Place and date of the declaration	Hadsund, September 1, 2012

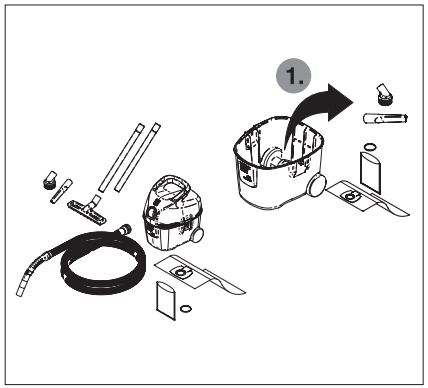

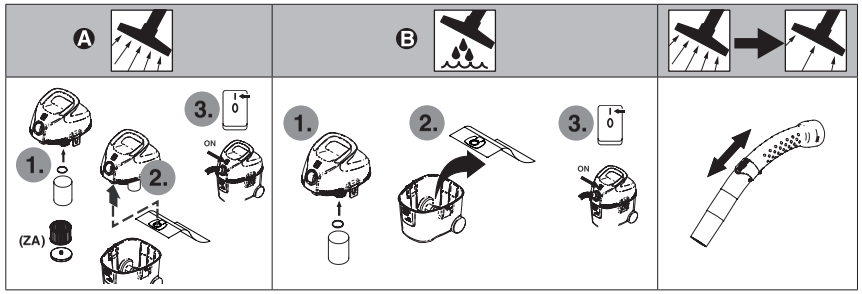

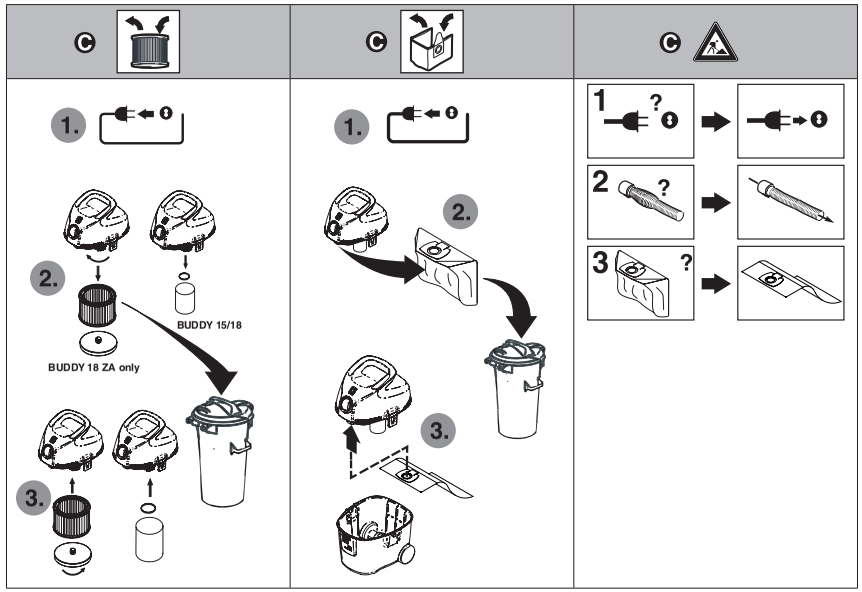

Bedienungsanleitung • www.nilfisk.com